JX-ENEOS WINTER CUP2011
THE 42ND ALL JAPAN HIGH SCHOOL BASKETBALL TOURNAMENT

JX-ENEOSウインターカップ2011
第42回全国高等学校バスケットボール選抜優勝大会
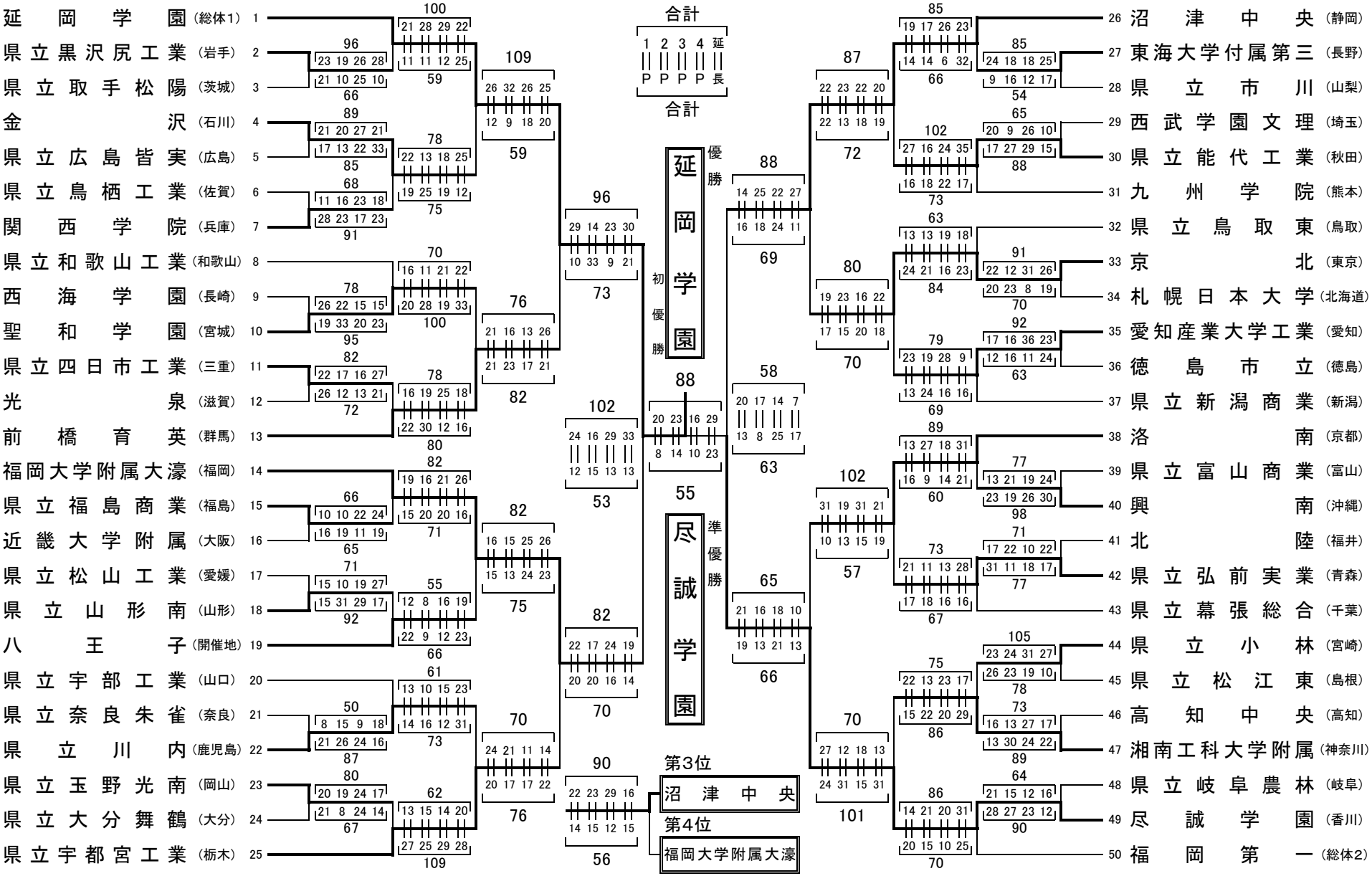
[男子勝ち上がり]　2011(H23)年12月23日(金)～12月29日(木)　東京体育館