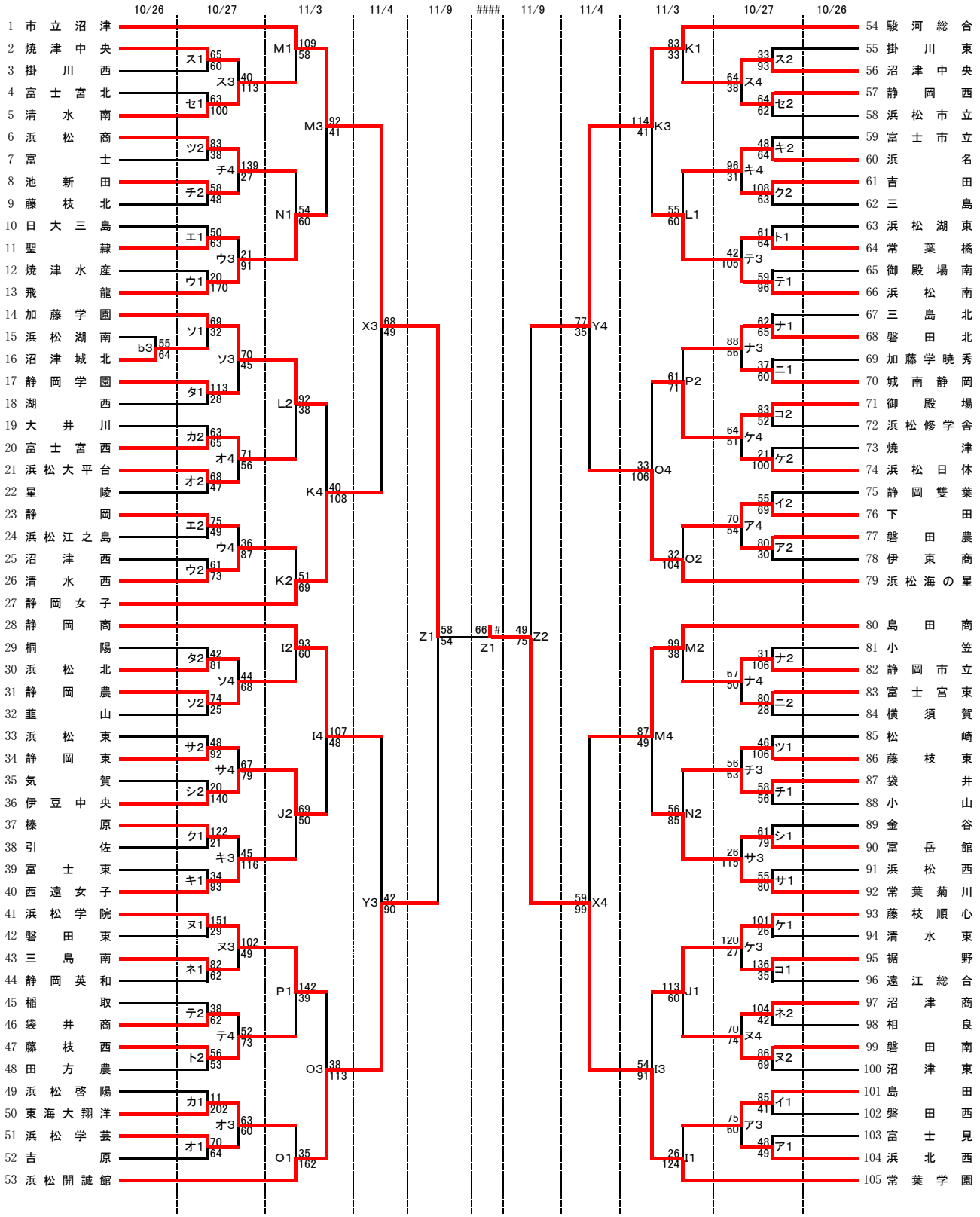平成２５年度　第４４回　全国高等学校バスケットボール選抜優勝大会
静岡県大会女子組み合わせ