秋季高等学校総合体育大会（バスケットボール競技） 兼　全国選抜優勝大会県予選

平成25年10月31日（木）、11月1日(金)、2日（土）、3日（日）、11月10日（日）
野洲市総合体育館、守山市民体育館、ふれあいスポーツセンター、守山高校

男　子

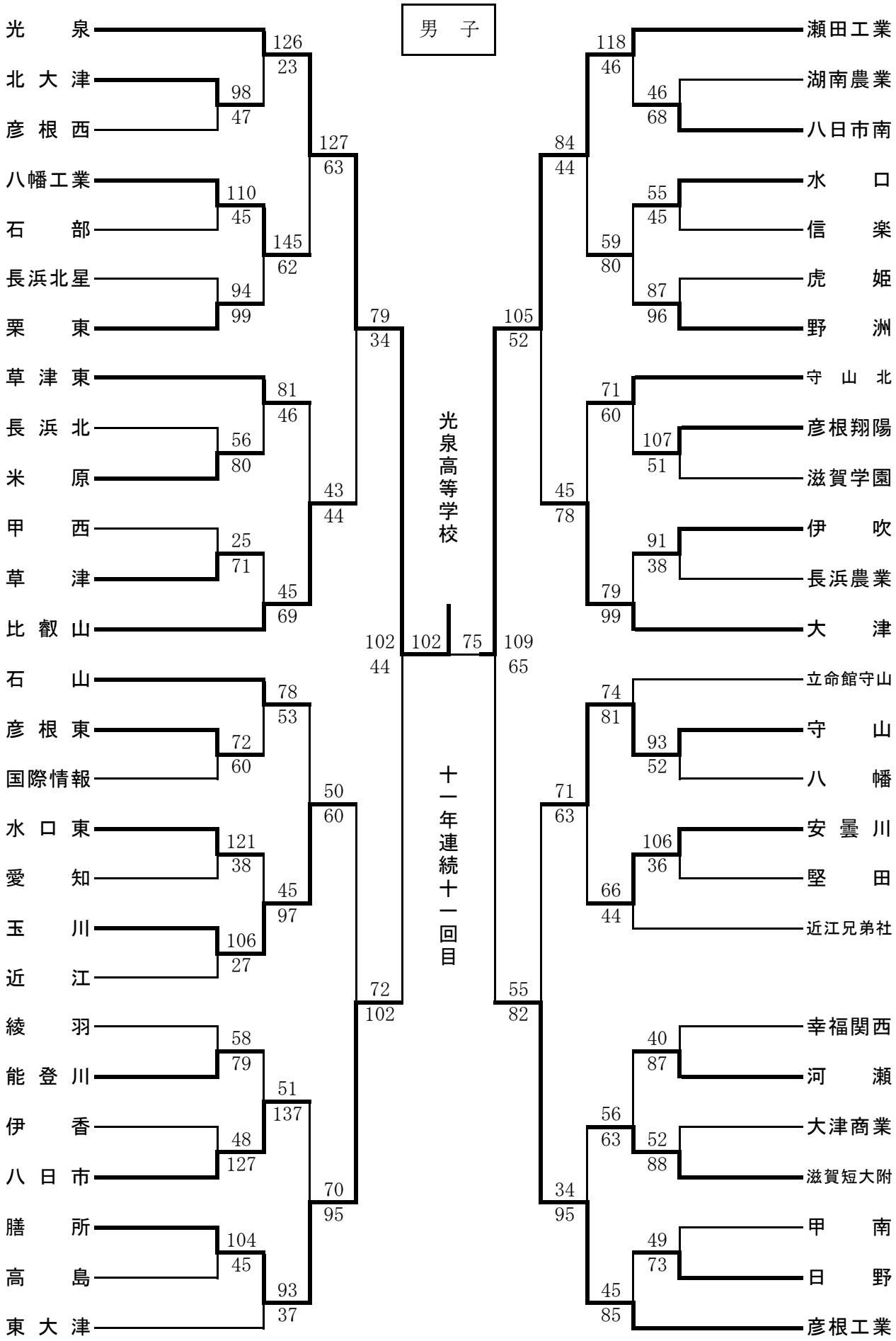

1位　光泉　高等学校　　2位　瀬田工業　高等学校　　3位　膳所　高等学校
3位　彦根工業　高等学校