平成25年度　広島県高等学校秋季バスケットボール大会
兼　第44回全国高等学校バスケットボール選抜優勝大会広島県予選(女子の部)

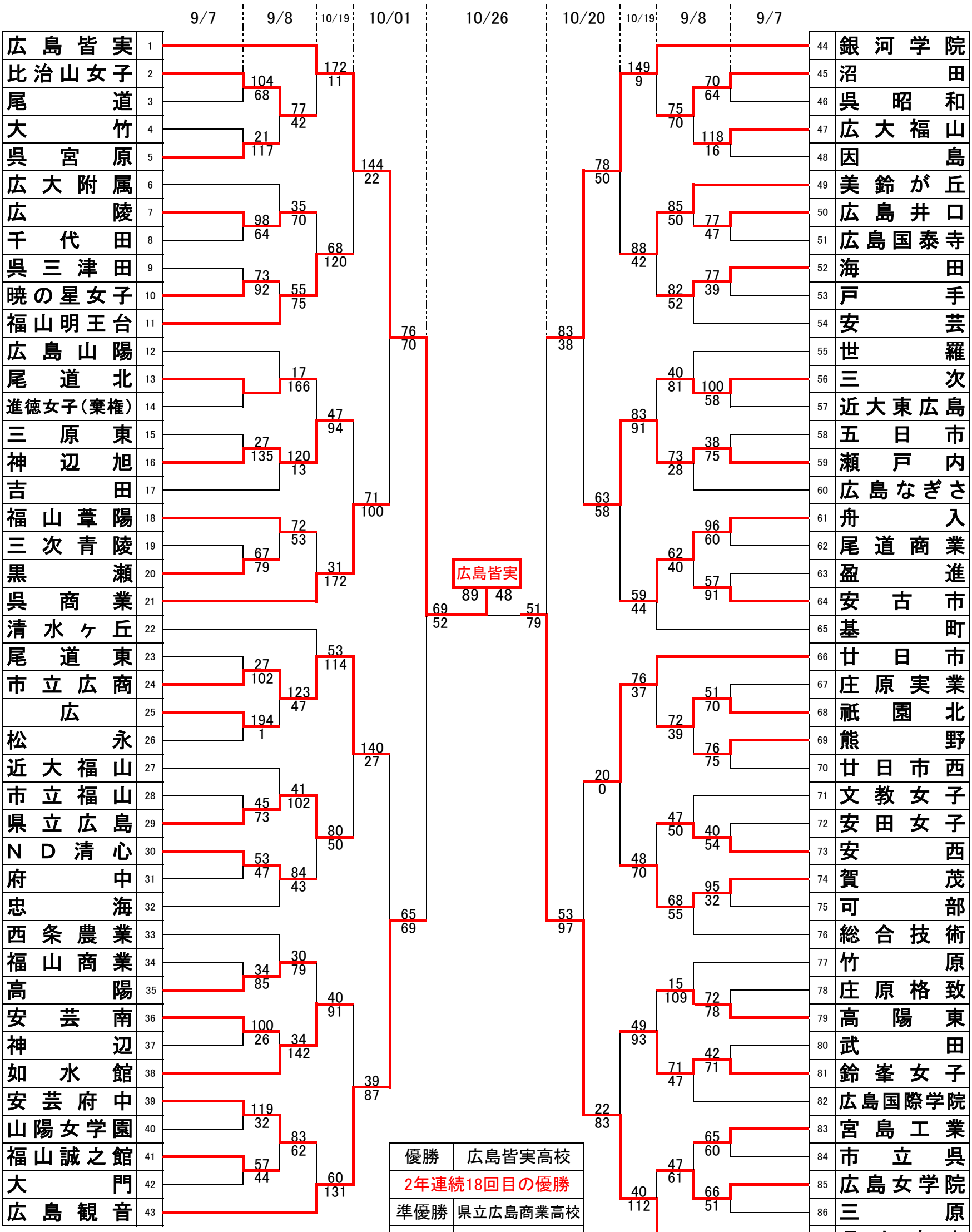

優勝	広島皆実高校
2年連続18回目の優勝	
準優勝	県立広島商業高校
3位	広島観音高校
3位	銀河学院高校

広島県高体連バスケットボール部