SOFTBANK WINTER CUP 2026

The 79th All Japan High School Basketball Championship

2026年12月23日～12月29日

【東京体育館】
Aコート:
Bコート:
Cコート:
Dコート:
【京王アリーナTOKYO】
Eコート:
Fコート:
Gコート:
Hコート:

＜男子＞ 組合せ

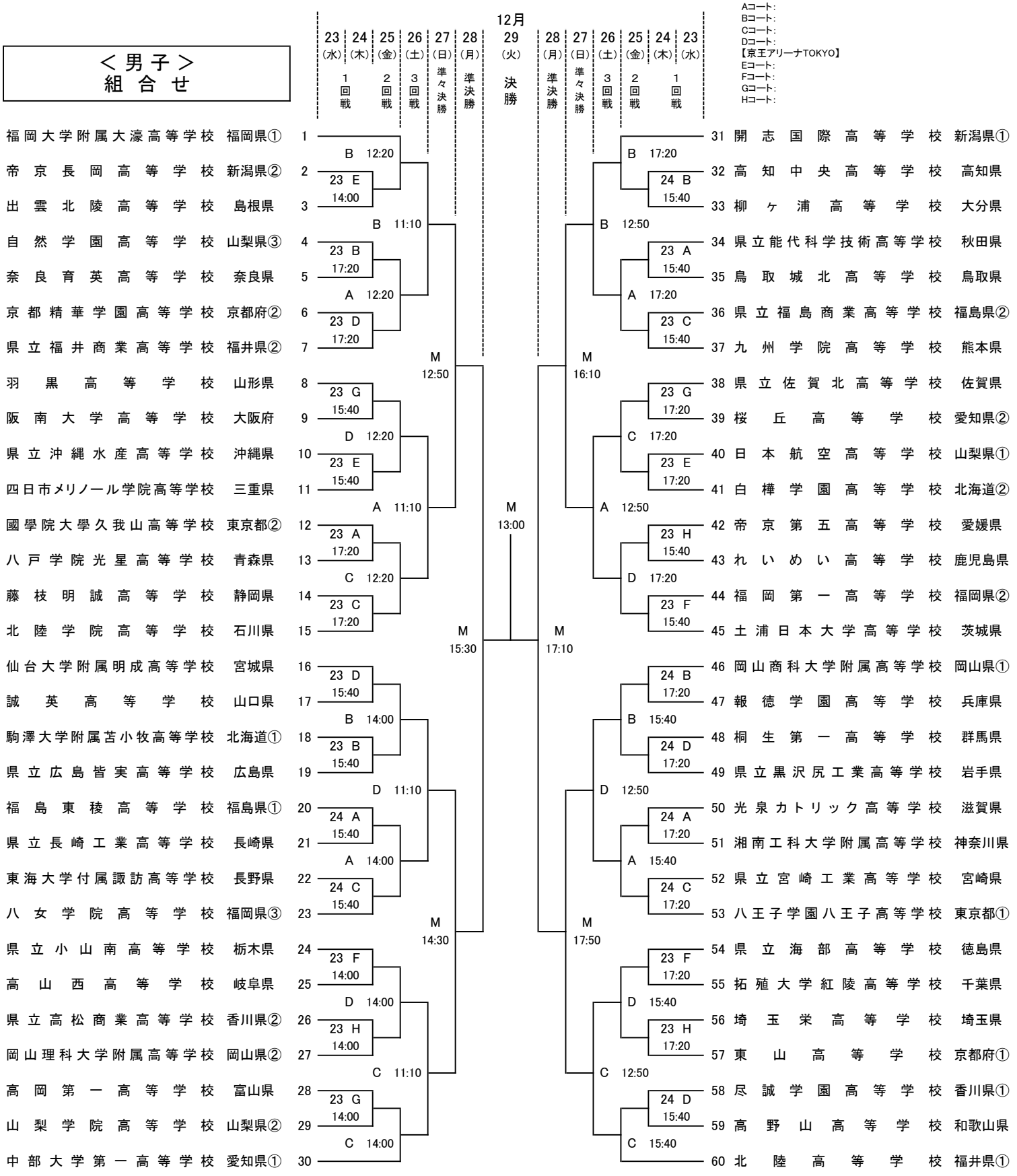

SOFTBANK WINTER CUP 2026

The 79th
All Japan High School
Basketball Championship

2026年12月23日～12月29日

【東京体育館】
Aコート:
Bコート:
Cコート:
Dコート:
【京王アリーナTOKYO】
Eコート:
Fコート:
Gコート:
Hコート:

＜女子＞ 組合せ

		23(水) 1回戦	24(木) 2回戦	25(金) 3回戦	26(土) 準々決勝	27(日) 準決勝	12月 28(月) 決勝	27(日) 準決勝	26(土) 準々決勝	25(金) 3回戦	24(木) 2回戦	23(水) 1回戦		
京都精華学園高等学校	京都府①	1											31	大阪薫英女学院高等学校 大阪府
四日市メリノール学院高等学校	三重県	2	A 10:40								C 9:00	C 9:00	32	鳳凰高等学校 鹿児島県
県立石川高等学校	沖縄県	3	E 10:40								C 9:00		33	昭和学院高等学校 千葉県
県立甲府昭和高等学校	山梨県②	4		A 10:40						C 9:00			34	近江兄弟社高等学校 滋賀県
県立足羽高等学校	福井県②	5	C 10:40								G 9:00	G 9:00	35	札幌山の手高等学校 北海道②
新潟産業大学附属高等学校	新潟県	6	B 10:40								D 9:00		36	京都両洋高等学校 京都府②
精華女子高等学校	福岡県②	7	D 10:40								H 9:00		37	佐賀清和高等学校 佐賀県
日本航空高等学校北海道	北海道①	8			A 9:30				C 9:30				38	名古屋経済大学高蔵高等学校 愛知県②
土浦日本大学高等学校	茨城県	9	A 12:20								G 12:20	G 12:20	39	聖カタリナ学園高等学校 愛媛県
和歌山信愛高等学校	和歌山県	10		A 14:00						C 12:20			40	就実高等学校 岡山県
高知中央高等学校	高知県	11	B 12:20								H 12:20		41	県立山形中央高等学校 山形県
東海大学付属諏訪高等学校	長野県	12		B 10:40						D 9:00			42	佼成学園女子高等学校 東京都③
明星学園高等学校	東京都②	13	A 14:00				M 12:00				A 10:40	A 10:40	43	県立徳山商工高等学校 山口県
大分高等学校	大分県	14		B 14:00						D 12:20			44	奈良文化高等学校 奈良県
県立浜松南高等学校	静岡県	15	B 14:00			M 9:30		M 11:10			B 10:40	B 10:40	45	日本航空高等学校 山梨県①
仙台大学附属明成高等学校	宮城県①	16											46	福井工業大学附属福井高等学校 福井県①
鳥取城北高等学校	鳥取県①	17	A 9:00								C 14:00	C 14:00	47	倉吉北高等学校 鳥取県②
延岡学園高等学校	宮崎県	18		B 12:20						C 14:00			48	鵠沼高等学校 神奈川県
昌平高等学校	埼玉県	19	B 9:00								D 14:00		49	慶誠高等学校 熊本県
県立富岡東高等学校	徳島県①	20		A 9:00									50	鶴鳴高等学校 長崎県
岐阜女子高等学校	岐阜県	21	E 12:20								C 12:20	C 12:20	51	県立海部高等学校 徳島県②
県立高松南高等学校	香川県	22		A 12:20						D 14:00			52	県立松江商業高等学校 島根県
一関学院高等学校	岩手県	23	F 12:20								D 12:20		53	八雲学園高等学校 東京都①
福知山成美高等学校	京都府③	24			B 9:30				D 9:30				54	桐生市立商業高等学校 群馬県
宇都宮文星女子高等学校	栃木県	25	E 9:00								G 10:40	G 10:40	55	県立湯沢翔北高等学校 秋田県
柴田学園大学附属柴田学園高等学校	青森県	26		A 9:00						C 10:40			56	三田松聖高等学校 兵庫県
日本航空高等学校石川	石川県	27	F 9:00								H 10:40		57	聖和学園高等学校 宮城県②
県立広島皆実高等学校	広島県	28		B 9:00						D 10:40			58	県立福島西高等学校 福島県
福岡大学附属若葉高等学校	福岡県③	29	D 9:00								F 10:40		59	龍谷富山高等学校 富山県
桜花学園高等学校	愛知県①	30		B 9:00						D 10:40			60	東海大学付属福岡高等学校 福岡県①